ZD 900 - 600 COMBI SILENT

Spécifications de la pompe		
Type	ZD 900	ZD 600
Conception	boite à engrenages	boite à engrenages
Capacité max.	95 m³/h	65 m³/h
Hauteur de refoulement max.	20 mCE	20 mCE
Hauteur d'aspiration max.	9,6 mCE	9,6 mCE
Niveau sonore (electro)	40 dB(A) à 10 m	40 dB(A) à 10 m
Niveau sonore (diesel)	47 dB(A) à 10 m	47 dB(A) à 10 m
Raccordements	4" ou 6"	4" ou 6"
Poids	Ca. 1665 kg	Ca. 1665 kg
Moteur diesel	Hatz 1D81Z	Hatz 1D81Z
Moteur électrique	5,5 kW	5,5 kW

ZD 900 - COMBI
Ce groupe de pompes COMBI offre la combinaison d'une pompe à entraînement électrique et d'une pompe à moteur diesel. Il est possible de changer très rapidement du moteur électrique au moteur diesel. Le niveau sonore est limité à 40 dB (A) pour un moteur électrique et à 47 dB (A) pour un moteur diesel.

La série Geho ZD est un type de pompe à piston à deux cylindres entraînée par un vilebrequin quadruple. Ce concept a été spécialement développé pour créer un vide maximal et se prête parfaitement au rabattement de la nappe aquifère par pointes filtrantes et au drainage horizontal.

Avantages de la pompe à piston ZD

- Débits d'eau et d'air constants indépendamment de la pression d'aspiration et de refoulement
- Auto-aspirant jusqu'à 9,6 mCE sans aide d'une pompe à vide externe
- Rendement élevé qui réduit la consommation en énergie au minimum
- Environ le double de l'efficacité par rapport à une pompe centrifuge
- Entretien rapide et économique
- Longue durée de vie
- Performances inédites, reste opérationnelle longtemps sans supervision
- Convient pour le pompage de l'eau de mer
- Universellement applicable: selon les conditions du sol, jusqu'à 100 filtres peuvent être connectés à une pompe. Cela signifie un collecteur d'aspiration de 300m.
- Peut tourner à sec longtemps sans problèmes

Caractéristiques opérationnelles

À chaque rotation du vilebrequin, la pompe évacue quatre fois un volume d'eau/d'air. Les 2 pistons sont décalés à 90°. De ce fait, au cours d'une seule rotation, 4 coups de piston peuvent se succéder à une cadence idéale. La pompe produit un effet légèrement pulsant dans la conduite d'aspiration. Cela permet d'éviter les obturations dans les filtres verticaux, ce qui entraîne un meilleur vide. Les fluctuations du débit et de la pression sont plus favorables dans une pompe à piston à double marche par rapport à une pompe centrifuge qui crée un vide continu, où les filtres risquent de s'embourber.

Pourquoi choisir une pompe ZD de Clasal ?

- Compacte et légère tout en offrant une capacité, une efficacité et une longévité supérieures
- Pièces de rechange GEHO originales
- Comme on peut ouvrir tous les panneaux du capotage insonorisé, tous les composants sont facilement accessibles pour l'entretien
- Autonomie avec réservoir de carburant de 180l : une semaine

Clasal a la production complète en mains !

- Contrôle total sur toute la chaîne de production
- Plus de 100 ans d'expérience en tant que fabricant de pompes à piston
- Chaque pompe est testée intensivement.
- Utilisation de matériaux résistants à l'usure et à l'abrasion
- Propre fonderie certifiée ISO 9001

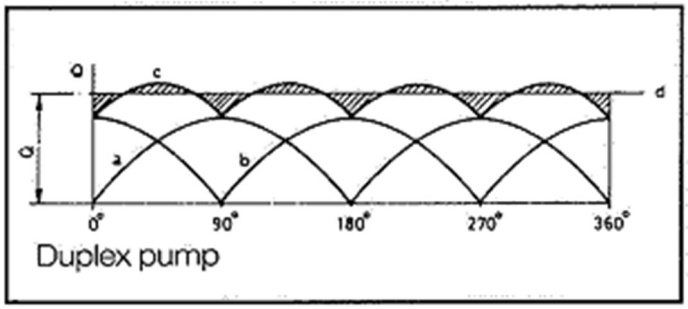

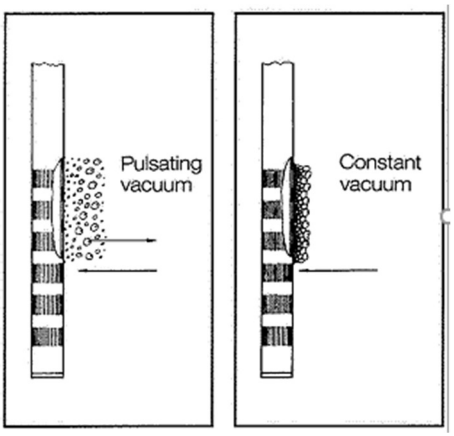

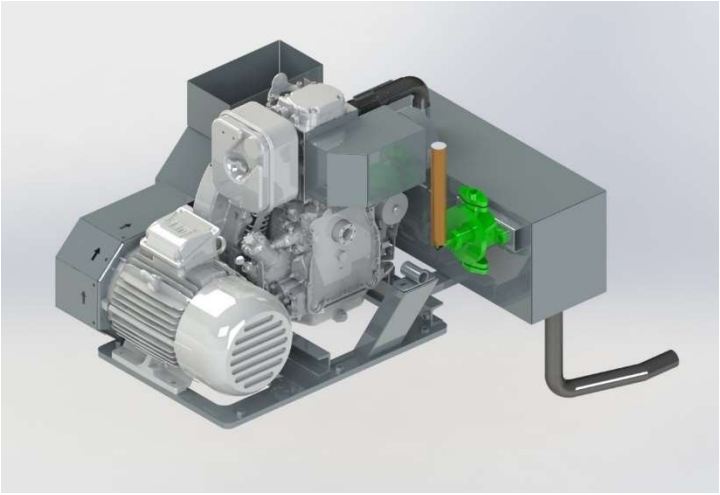

Facile à changer du moteur électrique au moteur diesel

ZD 900 - 600 COMBI SILENT

SPÉCIFICATIONS TECHNIQUES STANDARD POUR LA ZD 600 ET LA ZD 900

Boîte à engrenages	Construction solide et compacte à roues dentées de précision hélicoïdales
Lubrification	Lubrification automatique
Disques à piston	HDPE résistant à l'usure
Cylindres	Acier inoxydable, facilement remplaçable
Tige de piston	En acier inoxydable résistant à l'usure et à la corrosion
Sièges de soupapes	Bronze, résistant à l'eau salée
Système de soupape	Disques en caoutchouc et guides en acier inoxydable
Boîte de vitesses, corps de pompe	Fonte alliée
L'inspection couvre	Situés à l'arrière des pistons (pour nettoyer les cylindres)
Crosse de piston	Palier lisse en bronze relié à la bielle
Vilebrequin	Monté sur des roulement à rotule sur billes

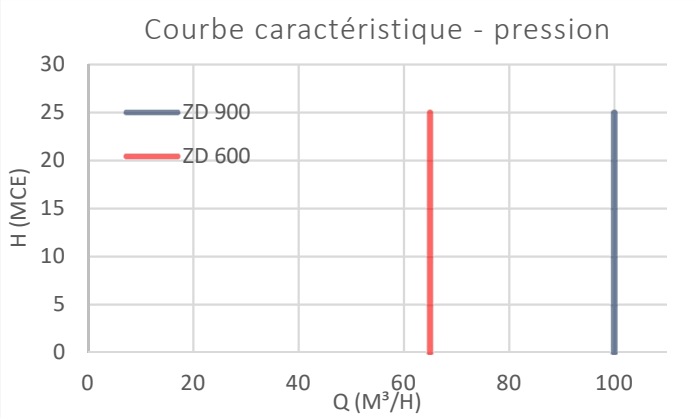

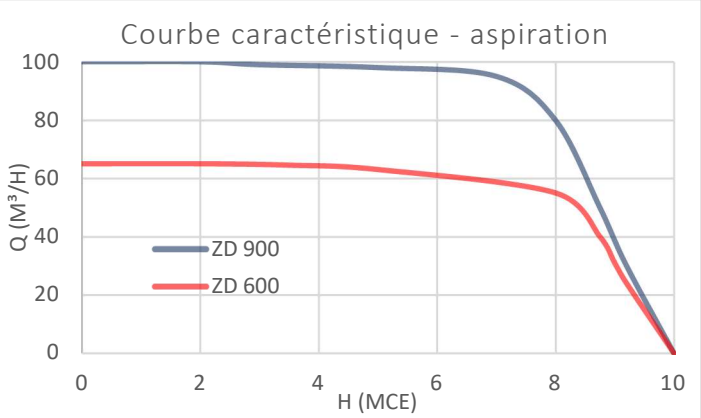

Moteur diesel

Marque	Hatz
Type	1D81Z
Puissance nette au volant	7,5 kW
Nombre de tours max.	1900 tpm
Consommation	0,7 - 1,1 l/heure
Cylindrée	0,667 l
Nombre de cylindres	1
Refroidissement	Refroidissement par air
Démarrage	Start & stop électriques

Tableau de commande

Compteur horaire
Démarrage/arrêt par clé
Témoin "pression d'huile"
Témoin "batterie"
Batterie 12 V

CAPOTAGE INSONORISE – COMPACT SILENT

Type	COMPACT
Dimensions LxLxH	2100 x 970 x 1495 mm
Poids	1665 kg
Châssis de base	Galvanisé à chaud
Panneaux	Panneaux galvanisés à revêtement en poudre
Panneaux de toiture	S'ouvrent à 180°
Panneaux des portes	4 portes latérales verrouillables
Œil de levage	Œil de levage central sur console
Manchons pour chariot élévateur	2 manchons pour chariot élévateur: 200 x 95 mm
Caisson	Empilable
Système d'évacuation	Echappement silencieux intégré dans le capotage insonorisé

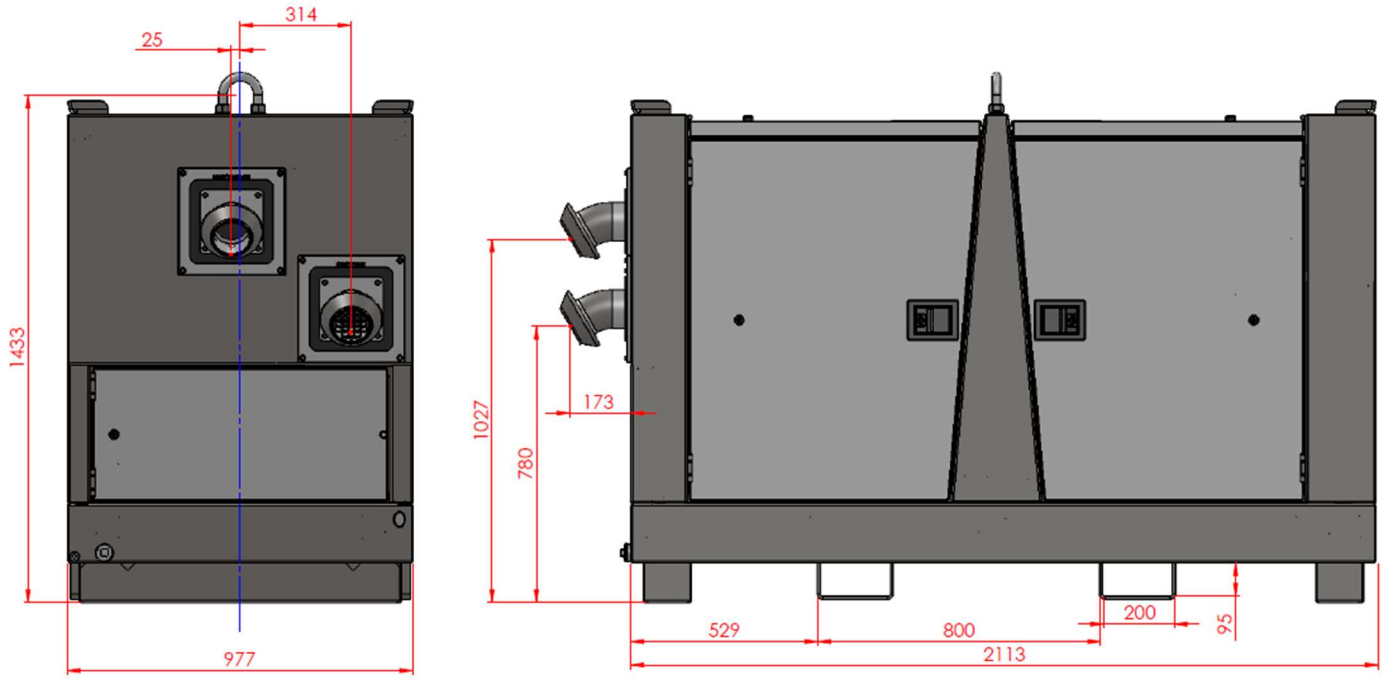

Les dimensions réelles (en mm) peuvent varier en fonction des accouplements sélectionnés

Les sièges de soupape en bronze et une hydraulique optimale garantissent un rendement maximal et un vide optimal.

Toutes les pièces sont finies chez Clasal avec des machines à commande numérique.

Clasal peut faire appel à sa propre fonderie.

On peut aussi bien travailler avec un moteur électrique qu'avec un moteur diesel.

Étant donné que nous détenons toute la technologie, nous pouvons toujours garantir la même qualité supérieure.

Les roues dentées sont finies dans notre atelier.

Les panneaux sont à 2 cm à l'intérieur du châssis galvanisé pour éviter les dégâts de manipulation

Clasal travaille uniquement avec des roulements SKF