ZD 900 - 600 SUPER SILENT

Pompspecificaties		
Typ	ZD 900	ZD 600
Antrieb	Zahnradgetriebe	Zahnradgetriebe
Max. Fördermenge	95 m³/St	65 m³/St
Max. Förderhöhe	20 mWS	20 mWS
Max. Saughöhe	9,6 mWS	9,6 mWS
Geräuschemission	45 dB(A) auf 10 m	45 dB(A) auf 10 m
Saug- und Druckanschluss	4” oder 6"	4" oder 6”
Gewicht	Ca. 1810 kg	Ca. 1810 kg
Dieselmotor	Hatz 1D81Z	Hatz 1D81Z

SUPER SILENT
Die Pumpe und der Dieselmotor sind auf einem stabilen verzinkten Rahmen aufgebaut. Auf der Oberseite dieses Pumpensets befindet sich ein Schallschutzgehäuse mit isolierten Türverkleidungen. Mit 45 dB (A) in 10 m Entfernung sind diese Pumpen wirklich leise.

Die Geho ZD- die Reihe umfasst eine Kolbenpumpe mit zwei Zylindern, von einer vierfachwirkenden Kurbelwelle angetrieben. Dieses Konzept hat sich seit Jahren als die beste Technik erwiesen für Grundwasserabsenkung und horizontale Drainage.

Die Vorteile einer ZD-Kolbenpumpe

- Konstanter Wasser- und Luftstrom, unabhängig von Saug- und Pressdruck
- Selbstansaugend bis zu 9,6 mWs ohne Unterstützung einer externen Vakuumpumpe
- Hoher Wirkungsgrad der Pumpe, wodurch der Energieverbrauch auf ein Mindestmaß begrenzt ist
- Über doppelte Effizienz im Vergleich zu einer Kreiselpumpe
- Einfage Wartung sowie geringer Ersatzteilverbrauch
- Lange Lebensdauer
- Unerreicht hohe Einsetzbarkeit, kann über einen langen Zeitraum ohne Aufsicht betrieben werden
- Geeignet zum Pumpen von Salzwasser
- Universell einsetzbar: Je nach der Art des Bodens können zwischen 40 bis 100 Filter angeschlossen werden. Das bedeutet eine Saugleitung bis 300 m.
- Kann unbegrenzt trocken laufen ohne Schaden

Gesamte Produktion unter der Verantwortung von Clasal!

- Volle Kontrolle über die gesamte Produktionslinie
- Mehr als 100 Jahre Erfahrung als Kolbenpumpenhersteller
- Verwendung von verschleißfesten und langlebigen Materialien
- Eigene, ISO 9001-zertifizierte Gießerei
- Fertigung mit modernsten CNC Maschinen
- Jede Pumpe wird geprüft

Was spricht für eine ZD-Pumpe von Clasal?

- Kompakter und leichter Aufbau, zugleich stark in Leistung, Wirkungsgrad und Lebensdauer
- Original-GEHO-Ersatzteile
- Dank des Design der Schallschutzkasten sind alle Wartungsstellen gut zugänglich
- Autonomie dank 180 l-Kraftstofftank: ununterbrochener Betrieb eine Woche lang

STANDARD TECHNISCHE DATEN FÜR DIE MODELLE ZD 600 UND ZD 900

Zahnradgetriebe	Stabile, kompakte Konzeption mit schraubenförmigen Präzisionszahnrädern
Schmierung	Automatische Spritzschmierung
Kolbenscheiben	Kolbenscheiben mit doppelten Lederkolben
Zylinder	Einfach austauschbare Edelstahlzylinder
Kolbenstange	Verschleißfeste und korrosionsbeständige Kolbenstangen aus Edelstahl
Ventilsitze	Aus hochwertige Bronze satzwasserresistent
Ventile	Gummischeiben
Pumpengehäuse und Deckel	Legiertes Gusseisen
Inspektionsdeckel	Einfach abnehmbare Deckel
Kurbelstange	Ausgerüstet mit Gleitlager
Kurbelwelle	Läuft auf Wälzlager

Wirkungsweise

Je Kurbelwellenumdrehung wird viermal ein Wasser-/Luftvolumen abgeleitet. Die beiden Kolben sind um 90° versetzt, so dass in einer einzigen Rotation die vier Kolbenhübe in einer idealen regelmäßigen Reihenfolge ablaufen. Die Pumpe erzeugt einen leicht pulsierenden Effekt in der Saugleitung, wodurch Verstopfungen in den vertikalen Filtern verhindert und ein besseres Vakuum erreicht werden. Die Durchfluss- und Druckschwankungen bei einer doppeltwirkenden Saugpumpe sind im Gegensatz zu einer Zentrifugalpumpe günstiger, bei der ein kontinuierliches Vakuum erzeugt wird und die Filter verschlammen können.

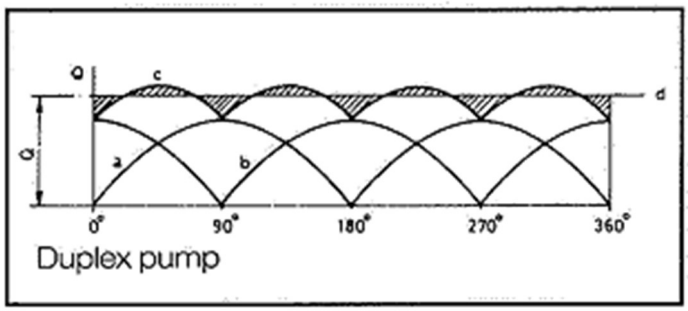

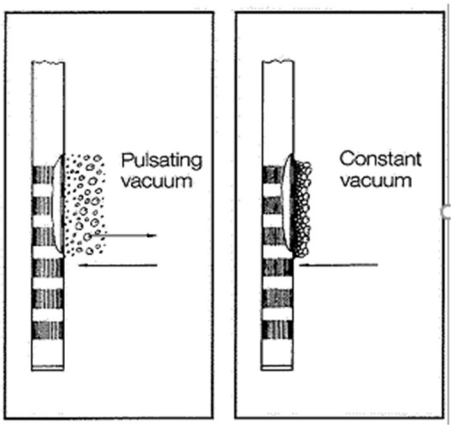

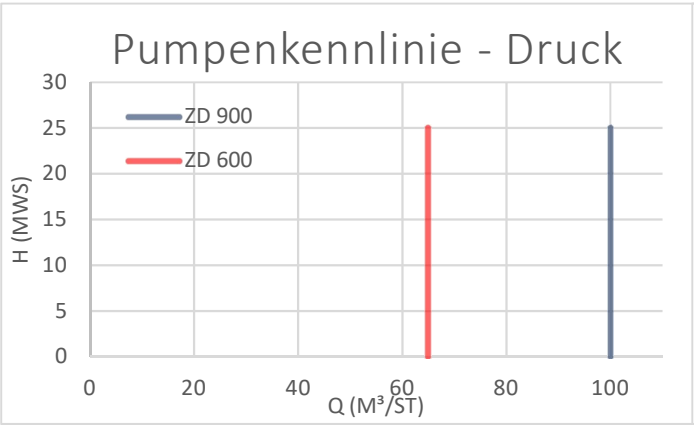

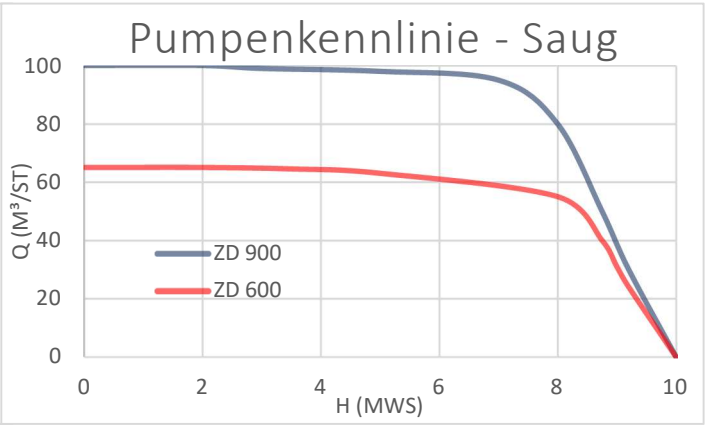

CLASAL
PUMP TECHNOLOGY

ZD 900 - 600 SUPER SILENT

Dieselmotor

Marke	Hatz
Typ	1D81Z
Schwungradleistung	7,5 kW
Max. Drehzahl	1900 U/min
Kraftstoffverbrauch	0.7-1,1 l/Std.
Hubraum	0,667 l
Anzahl Zylinder	1
Kühlsystem	Luftgekühlt
Startverfahren	Elektrisches Start & Stop-System

Steuerkasten

Stundenzähler
Start-Stopp-betrieb mit Schlüssel
Kontrollleuchte “Öldruck”
Kontrollleuchte “Batterie”
Batterie 12 V

SCHALLSCHUTZKASTEN – COMPACT SILENT

Typ	COMPACT
Maße L x B x H	2763 x 987 x 1218 mm
Gewicht	1810 kg
Grundrahmen	Feuerverzinkt
Paneele	Aus verzinkten Platten mit Pulverbeschichtung
Dach Paneele	Um 180 ° zu öffnen
Türen	4 abschließbare Seitentüren
Hebe öse	Zentrale Hebe öse auf Mittelkonsole
Gabelstapler-Röhren	2 Gabelstapler-Röhren: 200 x 95 mm
Gehäuse	Stapelbar
Auspuffanlage	Komplett in Gehäuse integriert

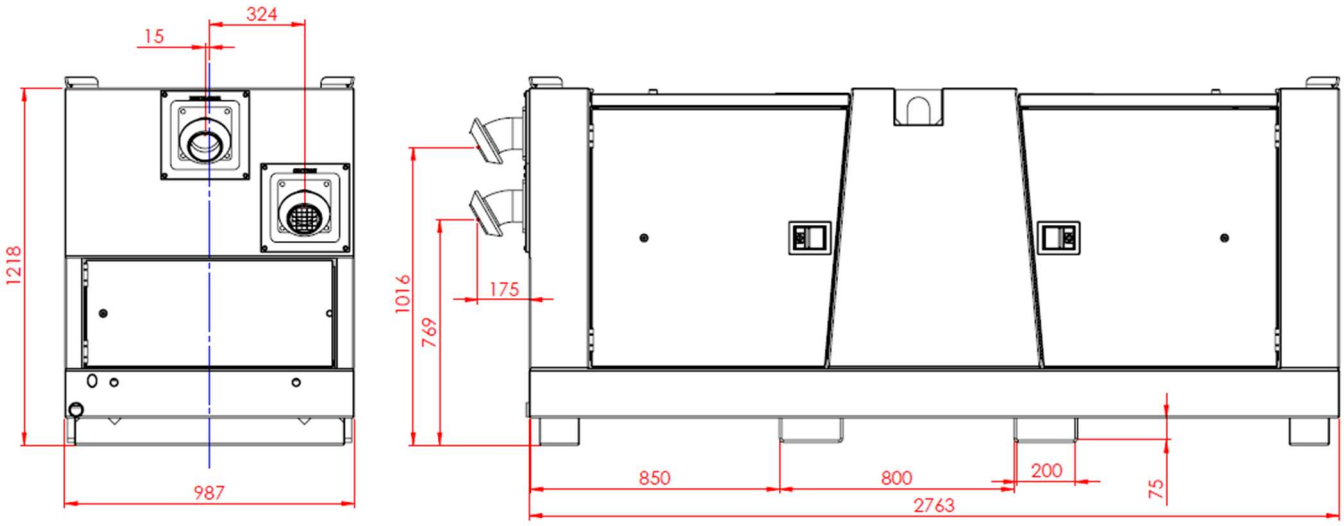

Die tatsächlichen Maße (in mm) können nach der gewählten Schnellkopplungen abweichen

CLASAL
PUMP TECHNOLOGY

ZD 900 - 600 SUPER SILENT

Bronze-Ventilsitze und eine optimale Hydraulik sorgen für höchsten Wirkungsgrad und maximales Vakuum.

Damit wir die gesamte Technologie selbst kontrollieren, ist eine gleichbleibende Spitzenqualität jederzeit gewährleistet.

Al
M

Clasal kann auf eine eigene Gießerei zugreifen.

Zahr

Tiefer liegende Paneele gewährleisten einen guten Schutz.

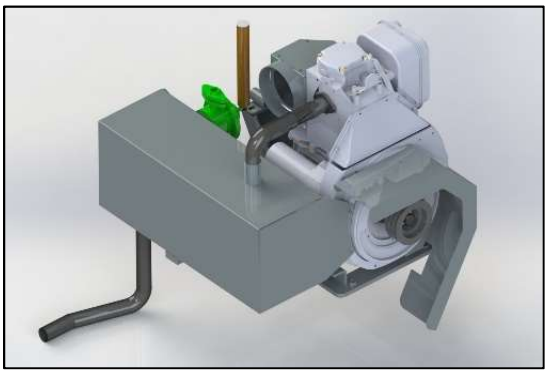

Der speziell entwickelte Schalldämpfer sorgt für eine minimale Geräuschemission von 45 dBA bei 10 m.

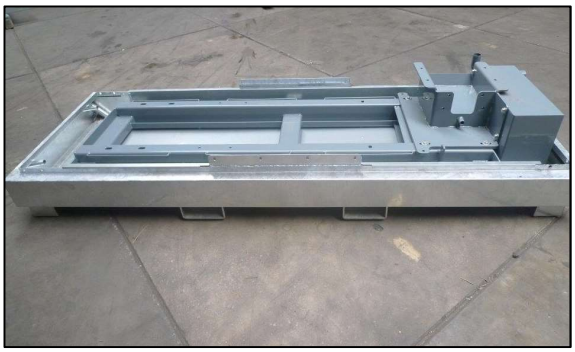

Die Auffangschale hat ein Fassungsvermögen von 270 l, das ist größer als der Inhalt von Kraftstofftank und Ölwanne zusammen.